ԱՌԱՋԻՆ ՀԱՐԿԻ ՀԱՏԱԿԱԳԻԾ Մ1:200

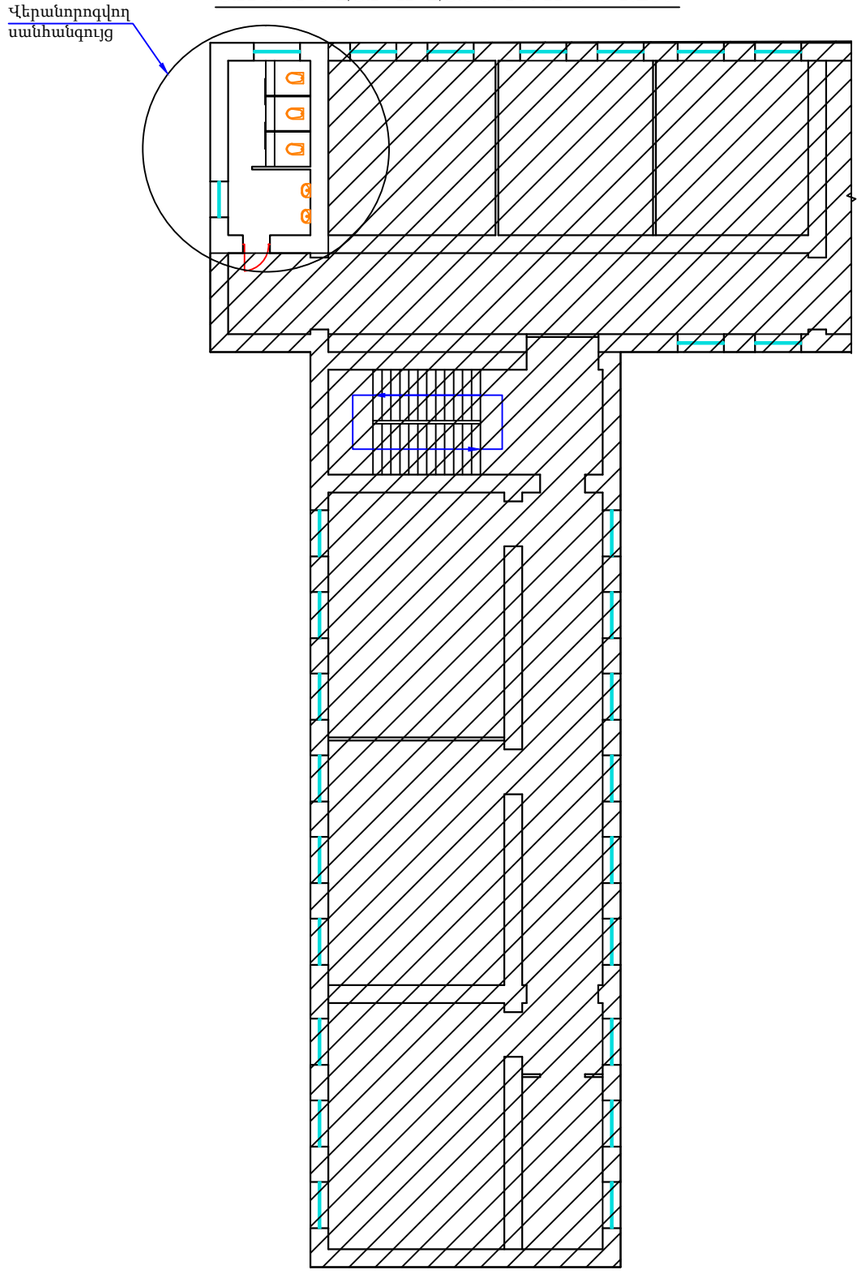

ՍԱՆՀԱՆԳՈՒՅՑԻ ՀԱՏԱԿԱԳԻԾ Մ1:50

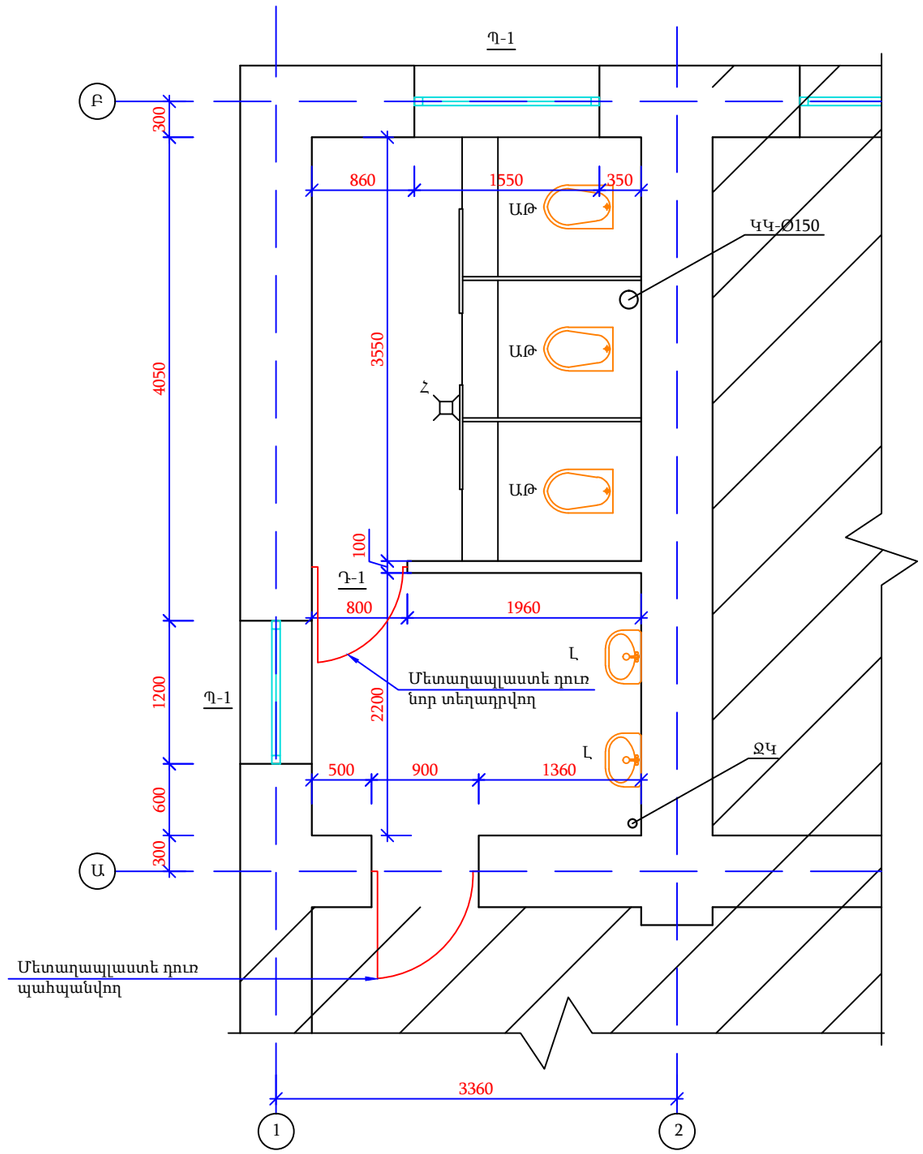

			ԿԳՆ Չարենցավանի Մ. Մաշտոցի անվան ավագ դպրոց ՊՈԱԿ-ի վերանորոգման աշխատանքների նախագծանախահաշվային փաստաթղթերի կազմում			
Ն. Գ. Ճ.	Գ. Ղազարյան		Ճարտարապետական մաս	էտապ	թերթ	թերթեր
				ԱՆ	Ճ-01	2
Նախագծեց.	.					
			ԱՌԱՋԻՆ ՀԱՐԿԻ ՀԱՏԱԿԱԳԻԾ	«ԳԱԳՆԱԽՇԻՆ» ՍՊԸ		

ՍԱՆՀԱՆԳՈՒՅՑԻ ՔԱՆԴՄԱՆ ԱՇԽԱՏԱՆՔՆԵՐԻ ԾԱՎԱԼՆԵՐ

ԴԻՐՔ NN	ԱՇԽԱՏԱՆՔՆԵՐԻ ԱՆՎԱՆՈՒՄԸ	ՉԱՓՄԱՆ ՄԻԱՎՈՐ	ՔԱՆԱԿ
1	Փայտյա պատուհանների ապամոնտաժում, ներառյալ շրջանակները	ք.մ.	3.8
2	Մետլախային խեցեսալիկների քանդում	ք.մ.	17.0
3	Ց/ա հարթեցնող շերտի քանդում 30 մմ	ք.մ.	17.0
4	Խեցեսալիկների քանդում	ք.մ.	29.8
5	Պատերից և առաստաղից ներկի քերում	ք.մ.	46.3

ՍԱՆՀԱՆԳՈՒՅՑԻ ՎԵՐԱՆՈՐՈԳՈՒՄ ԱՇԽԱՏԱՆՔՆԵՐԻ ԾԱՎԱԼՆԵՐ

ԴԻՐՔ NN	ԱՇԽԱՏԱՆՔՆԵՐԻ ԱՆՎԱՆՈՒՄԸ	ՉԱՓՄԱՆ ՄԻԱՎՈՐ	ՔԱՆԱԿ
1	Մեկ շերտ իզոգամ	ք.մ.	17.0
2	Ցեմ/ավազե հար. շերտ 30մմ	ք.մ.	17.0
3	Մետլախային խեցեսալիկների իրականացում	ք.մ.	17.0
4	Ց/ա սվաղ պատերի վրա ջնարակված խեցեսալիկների տակ	ք.մ.	29.8
5	Երեսապատում ջնարակված խեցեսալիկներով	ք.մ.	29.8
6	Պատերի ծեփամածկում և ներկում բաձրորակ լատեքսային ներկով	ք.մ.	30.5
7	Առաստաղի ծեփամածկում և ներկում բաձրորակ լատեքսային ներկով	ք.մ.	15.9
8	Շեպերի ծեփամածկում և ներկում բաձրորակ լատեքսային ներկով	ք.մ.	3.5
9	Շեպերի ց/ա սվաղ	ք.մ.	3.5

ԴՊՐՈՑԻ ՄԱՍՆԱԿԻ ՎԵՐԱՆՈՐՈԳՄԱՆ ԱՇԽԱՏԱՆՔՆԵՐԻ ԾԱՎԱԼՆԵՐ

ԴԻՐՔ NN	ԱՇԽԱՏԱՆՔՆԵՐԻ ԱՆՎԱՆՈՒՄԸ	ՉԱՓՄԱՆ ՄԻԱՎՈՐ	ՔԱՆԱԿ
	ԱՌԱՋԻՆ ՀԱՐԿ		
1	Պատերի յուղաներկում 2 տակ	ք.մ.	29.2
2	Պատերի յուղաներկում 2 տակ (միջանցք)	ք.մ.	55.0
3	Պատերի ներկում բաձրորակ լատեքսային ներկով	ք.մ.	14.0
4	Առաստաղի ներկում բաձրորակ լատեքսային ներկով	ք.մ.	16.0
5	Լուսատու լյումինեսցենտային 2x18, L=1200		5
6	Լուսատու լյումինեսցենտային 2x18, L=600		11
	ԵՐԿՐՈՐԴ ՀԱՐԿ		
7	Պատերի յուղաներկում 2 տակ	ք.մ.	47.0
8	Պատերի ներկում բաձրորակ լատեքսային ներկով	ք.մ.	64.0
9	Առաստաղի ներկում բաձրորակ լատեքսային ներկով	ք.մ.	10.0
10	Մետաղապլաստե դուռ 0.7x2.0=1.4մ²		2
11	Պատուհանագոգ ներքին պլաստիկից b=350	.մ.	16.0
	ԵՐՐՈՐԴ ՀԱՐԿ		
12	Պատերի յուղաներկում 2 տակ	ք.մ.	12.5
13	Պատերի ներկում բաձրորակ լատեքսային ներկով	ք.մ.	40.0
14	Առաստաղի ներկում բաձրորակ լատեքսային ներկով	ք.մ.	85.0
15	Առաստաղի բարելավված գաջե սվաղ	ք.մ.	84.0
16	Մետաղապլաստե դուռ 0.7x2.0=1.4մ²		2
17	Գիպսոկարտոնե առաստաղի իրականացում	ք.մ.	2.0

ԴՊՐՈՑԻ ՄԱՍՆԱԿԻ ՎԵՐԱՆՈՐՈԳՄԱՆ ԱՇԽԱՏԱՆՔՆԵՐԻ ԾԱՎԱԼՆԵՐ

ԴԻՐՔ NN	ԱՇԽԱՏԱՆՔՆԵՐԻ ԱՆՎԱՆՈՒՄԸ	ՉԱՓՄԱՆ ՄԻԱՎՈՐ	ՔԱՆԱԿ
18	ԿՍԱՆԿՈՒՂԱՅԻՆ ՀԱՐԿ (ՍՊՈՐՏ ԴԱՀԼԻՃ)		
19	Ավտոմատ անջատիչ 25Ա		2
20	Հաղորդալար-2x2.5մմ	.մ.	40.0
21	Անջատիչ		2
22	Վարդակ		2

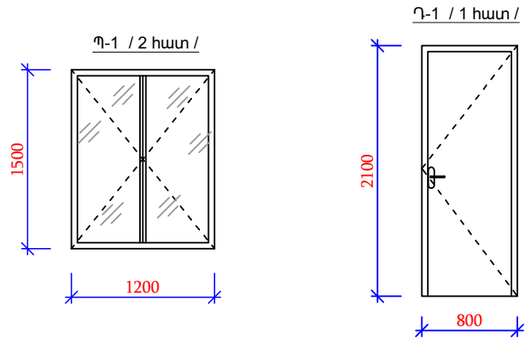

ԴՌՆԵՐԻ ԵՎ ՊԱՏՈՒՀԱՆՆԵՐԻ ՄԱՄՆԱԳԻՐ

N°	Ա Ն Վ Ա Ն ՈՒ Մ	ՏԵՍԱԿԸ	ՔԱՆԱԿ ՀԱՏ	1 ԷԼԵՄԵՆՏԻ ՄԱԿ.			ԸՆԴԱՄԵՆԸ ՄԱԿ.			ԾԱՆՈԹՈՒԹՅՈՒՆ
				Բացվող մ²	Չբացվող մ²	Ընդհա-նուր մ²	Բացվող մ²	Չբացվող մ²	Ընդհա-նուր մ²	
Դ-1	Դուռ ներքին 800x2100 /h/	ՄԵՏԱՂԱՊԼԱՍՏԵ	1	1.68	-	1.68	1.68	-	1.68	ՆԵՐՔԻՆ ԴՌՆԵՐ ՄԵՏԱՂԱՊԼԱՍՏԵ
Պ-1	Պատուհան 1200x1500 /h/	Մետաղապլաստե Ապակեփաթեթով	2	1.8	-	1.8	3.6	-	3.6	ՄԵՏԱՂԱՊԼԱՍՏԵ ՊԱՏՈՒՀԱՆՆԵՐ ԱՊԱԿԵՓԱԹԵԹՈՎ, 1.2մմ հաստ. ՑԻՆԿԱՊԱՏ ՆԵՐԴԻՐՆԵՐՈՎ ԱՄԲՈՂՋ ԵՐԿԱՐՈՒԹՅԱՄԲ

- Դռների և պատուհանների չափերը ճշտել շեպերը քանդելուց հետո:

ՄԵՏԱՂԱՊԼԱՍՏԵ ՄԻՁՆՈՐՄՆԵՐ, Մ1:50

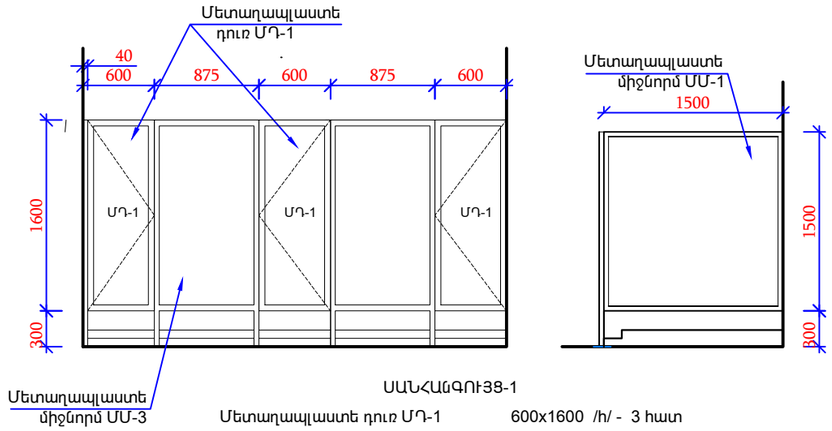

ՍԱՆՀԱՆԳՈՒՅՑ-1

Մետաղապլաստե դուռ ՄԴ-1	600x1600 /h/ - 3 հատ
Մետաղապլաստե միջնորմ ՄՄ-1	875x1600 /h/ - 2 հատ
Մետաղապլաստե միջնորմ ՄՄ-2	1500x1600 /h/ - 2 հատ

			ԿԳՆ Չարենցավանի Մ. Մաշտոցի անվան ավագ դպրոց ՊՈԱԿ-ի վերանորոգման աշխատանքների նախագծանախահաշվային փաստաթղթերի կազմում			
Ն. Գ. Ճ.	Գ. Ղազարյան		Ճարտարապետական մաս	էտապ	թերթ	թերթեր
				ԱՆ	Ճ-02	2
Նախագծեց.	.					
			ԾԱՎԱԼԱԹԵՐԹ	«ԳԱԳՆԱԽՇԻՆ» ՍՊԸ		

ԱՇԽԱՏԱՆՔԱՅԻՆ ԳԾԱԳՐԵՐԻ ՑԱՆԿ

№	ԱՆՎԱՆՈՒՄԸ	ԹԵՐԹ	ԾԱՆՈԹՈՒԹՅՈՒՆ
1	Ընդհանուր տվյալներ. էլ.լուսավորության սարքերի մասնագիր	էՏ -01	
2	էլեկտրալուսավորության հատակագիծ	էՏ -02	

ԷԼԵԿՏՐԱԼՈՒՍԱՎՈՐՈՒԹՅԱՆ ՍԱՐՔԵՐԻ ՄԱՍՆԱԳԻՐ

Հ/Հ	ԱՆՎԱՆՈՒՄԸ	ՏԻՊԸ, ՄԱԿՆԻՇԸ	ՉԱՓՄԱՆ ՄԻԱՎՈՐԸ	ՔԱՆԱԿԸ	ԾԱՆՈԹՈՒԹ.
1	Միաբևեռ ավտոմատ անջատիչ $U_{անվ}$~220 Վ, $I_{անջ}$=16 Ա		հատ	1	Տեղադրել գոյ. ունեցող լուս. վահանում
2	Առաստաղի լուսադիոդային լուսատու՝ ներկառուցվող, 12 Վտ	LED	հատ	10	
3	Միաստեղ միաբևեռ անջատիչ ներքին տեղադրման, IP55		հատ	2	
4	Տուփ անջատիչների և վարդակների		հատ	2	
5	Տուփ բաժանարար		հատ	6	
6	ՊՎՔ խողովակ Φ20		մ	60	
7	Հաղորդալար պղնձե, ՊՎՔ մեկուս-ով, կտրվ. 3x2.5 ք.մմ	ՊՊՎ	մ	80	

Ի.Ընդհանուր տվյալներ

Նախագծում իրականացվել է դպրոցի առաջին հարկի վերանորոգվող սանհանգույցի էլ.լուսավորությունը:
Աշխատանքային գծագրերի կատարման համար հիմք են հանդիսացել ճարտարապետաշինարարական գծագրերը:
Նախագծման համար օգտագործվել են հետևյալ նորմատիվ փաստաթղթերը

. СНиП 2.08.02-89 - «Հասարակական շենքեր և կառույցներ»
. ПУЭ-2002 - « էլ. սարքվածքների տեղակայման կանոններ »
. ВСН 59-88 - Բնակելի և հասարակական շենքերի էլ. սարքավորումներ.

II.Էլեկտրատեխնիկական մաս

Նախագծում իրականացվել են հետևյալ մոնտաժային աշխատանքները:
- էլ. լուսավորության սարքավորումների տեղադրում
- Խմբային գծերի անցկացում

Համաձայն ՊՈՒԷ-ի նախագծվող շինության սպառիչները պատկանում են էլեկտրամատակարարման 3-րդ կարգին: Կառույցի էլ. մատակարարումը իրականացվում է գոյություն ունեցող ցանցից/: ԷԼ.էներգիայի բաշխման սիստեմը միաֆազ է 220Վ լարման:
Էլեկտրաէներգիայի բաշխումը լուսավորության սարքերին իրականացվում է առաստաղի տակով անցկացված պոլիէթիլենային խողովակներով, պատերով ուղղաձիգ հատվածներում, ինչպես նաև կախովի առաստաղի ետնամասով:
Անջատիչները տեղադրվում են հատակից 1.5մ բարձրությամբ, վարդակը՝ 0.8մ:
Նախատեսվում է տեղադրել պաշտպանիչ անջատման սարք /ՈՒՅՕ/:
Նախագիծը իրականացված է համապատասխան գործող նորմերի և կանոնների:

			ԿԳՆ Չարենցավանի Մ.Մաշտոցի անվան ավագ դպրոցի ՊՈԱԿ-ի վերանորոգման աշխատանքների նախագծանախահաշվային փաստաթղթերի կազմում			
Ն. Գ. Ճ.	Գ. Ղազարյան		էլեկտրատեխնիկական մաս	էտապ	թերթ	թերթեր
				ԱՆ	էՏ-01	2
Նախագծեց.	Լ. Վիրաբյան					
			Ընդհանուր տվյալներ. էլ. լուսավորության սարքերի մասնագիր	«ԳԱԳՆԱԽՇԻՆ» ՍՊԸ		

ՍԱՆՀԱՆԳՈՒՅՑԻ ՀԱՏԱԿԱԳԻԾ Մ1:50

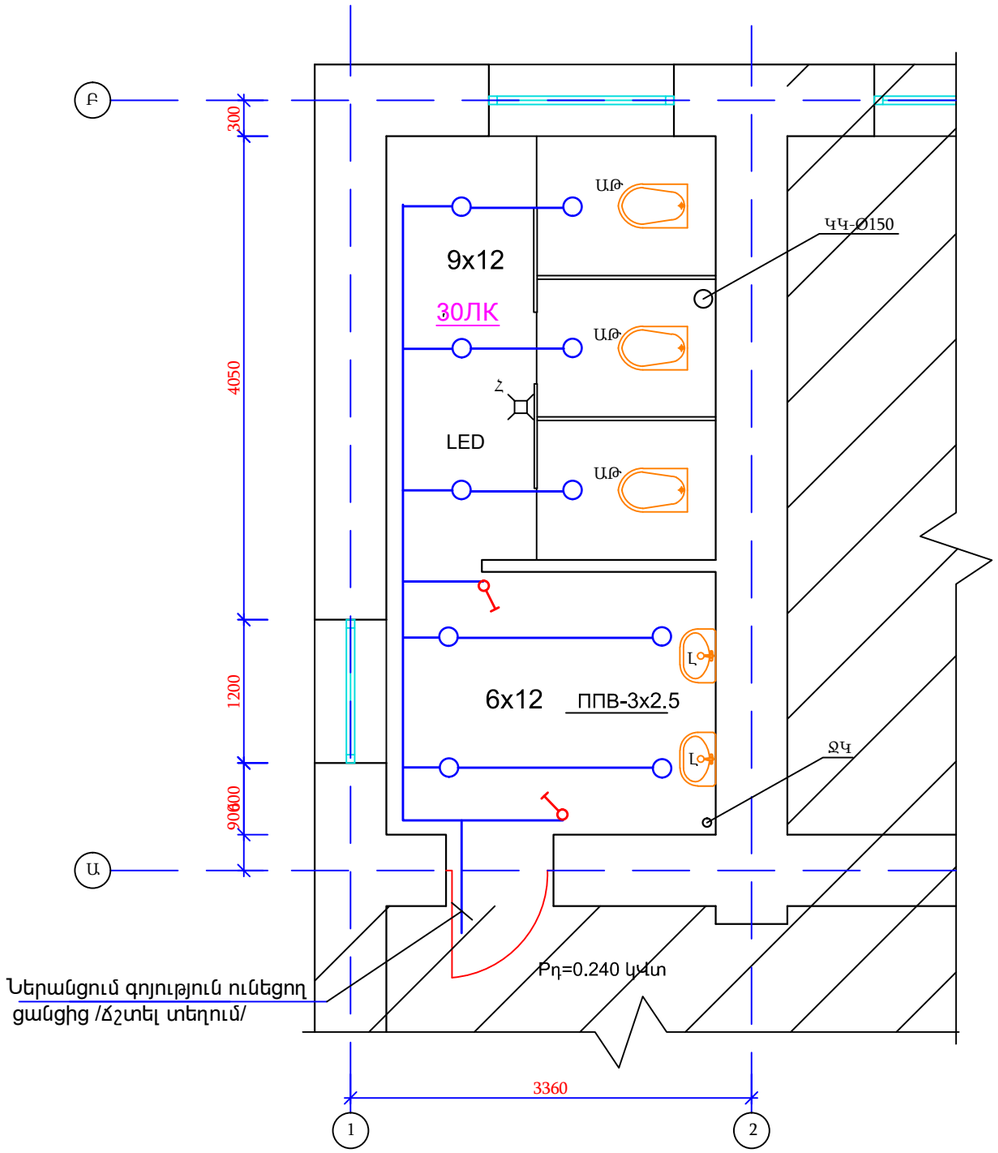

			ԿԳՆ Չարենցավանի Մ.Մաշտոցի անվան ավագ դպրոցի ՊՈԱԿ-ի վերանորոգման աշխատանքների նախագծանախահաշվային փաստաթղթերի կազմում			
Ն. Գ. Ճ.	Գ. Ղազարյան		էլեկտրատեխնիկական մաս	էտապ	թերթ	թերթեր
				ԱՆ	ԷՏ-02	2
Նախագծեց.	Լ. Վիրաբյան					
			էլ. լուսավորության հատակագիծ	«ԳԱԳՆԱԽՇԻՆ» ՍՊԸ		

ԳԾԱԳՐԵՐԻ ԱՄՓՈՓԱԳԻՐ

ԳԾԱԳՐԻ ՀԱՄԱՐԸ	ԱՆՎԱՆՈՒՄԸ	ԾԱՆՈԹԱԳՐՈՒԹՅՈՒՆ
ՋԿ -1	Ընդհանուր տվյալներ	
ՋԿ-2	Սանհանգույցի հատակագիծ Սխեմա Կ1;Ջ1	Մ1:50
ՋԿ-3	Արտաքին կոյուղու հատակագիծ և երկայնական պրոֆիլ	Մ1:1000
ՋԿ-4	Աշխատանքային ծավալներ	

ՊԱՅՄԱՆԱԿԱՆ ՆՇԱՆՆԵՐ

Կ1	Նախագծվող կենցաղային կոյուղու խողովակ
Ջ1	Նախագծվող սառը ջրամատակարարման խողովակ
	Փական
	Լվացարան
	Արտա նոցի թաս
Հ 50	Հոսակ
R	Ստուգիչ-մաքրիչ
ԿԴ	Կոյուղու դիտահոր

ԸՆԴԱՆՈՒՐ ՑՈՒՑՈՒՄՆԵՐ

Ջրամատակարարման և կոյուղու նախագիծը կատարված է ըստ ճարտարապետական և տեխնոլոգիական առաջադրանքի և համաձայն գործող շինարարական նորմերի և կանոնների.
Նախագծով նախատեսված է
1.Սառը ջրամատակարարման ցանց.
2.Կենցաղային կոյուղու ցանց.

ՋՐԱՄԱՏԱԿԱՐԱՐՈՒՄ

Սանհանգույցի սառը ջրամատակարարումը իրականացվում է գոր ող ներքին ջրամատակարարման ցանցից .
Ներքին սարը ջրամատակարարման ցանցերը մոնտաժվում են պոլիպրոպիլենե խողովակներից Φ25;20մմ

ԿՈՅՈՒՂԻ

Կենցաղային հոսքերը սանիտարատեխնիկական սարքավորումներից ինքնահոս խողովակներով հեռացվում են գոր ող ներտարածքային ցանցի մեջ;
Ներքին և արտաքին ցանցերը անցկացվում են պոլիվինիլքլորիդային կոյուղու խողովակներից Φ160;100;50մմ:

			ԿԳՆ Չարենցավանի Մ. Մաշտոցի անվան ավագ դպրոց ՊՈԱԿ-ի վերանորոգման աշխատանքների նախագծանախահաշվային փաստաթղթերի կազմում			
Ն. Գ. Ճ.	Գ. Ղազարյան		ՋՐԱՄԱՏԱԿԱՐԱՐՈՒՄ ԵՎ ԿՈՅՈՒՂԻ	էտապ	թերթ	թերթեր
				ԱՆ	ՋԿ-1	4
Նախագծեց.	Վ.ԳԱՍՊԱՐՅԱՆ					
			ԸՆԴՀԱՆՈՒՐ ՏՎՅԱԼՆԵՐ	«ԳԱԳՆԱԽՇԻՆ» ՍՊԸ		

Սխեմա Կ1;Ջ1

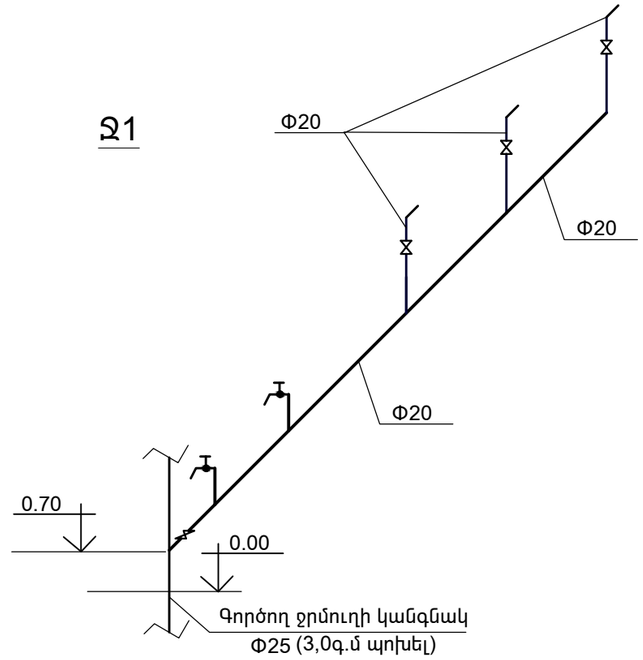

Սանհանգույցի հատակագիծ

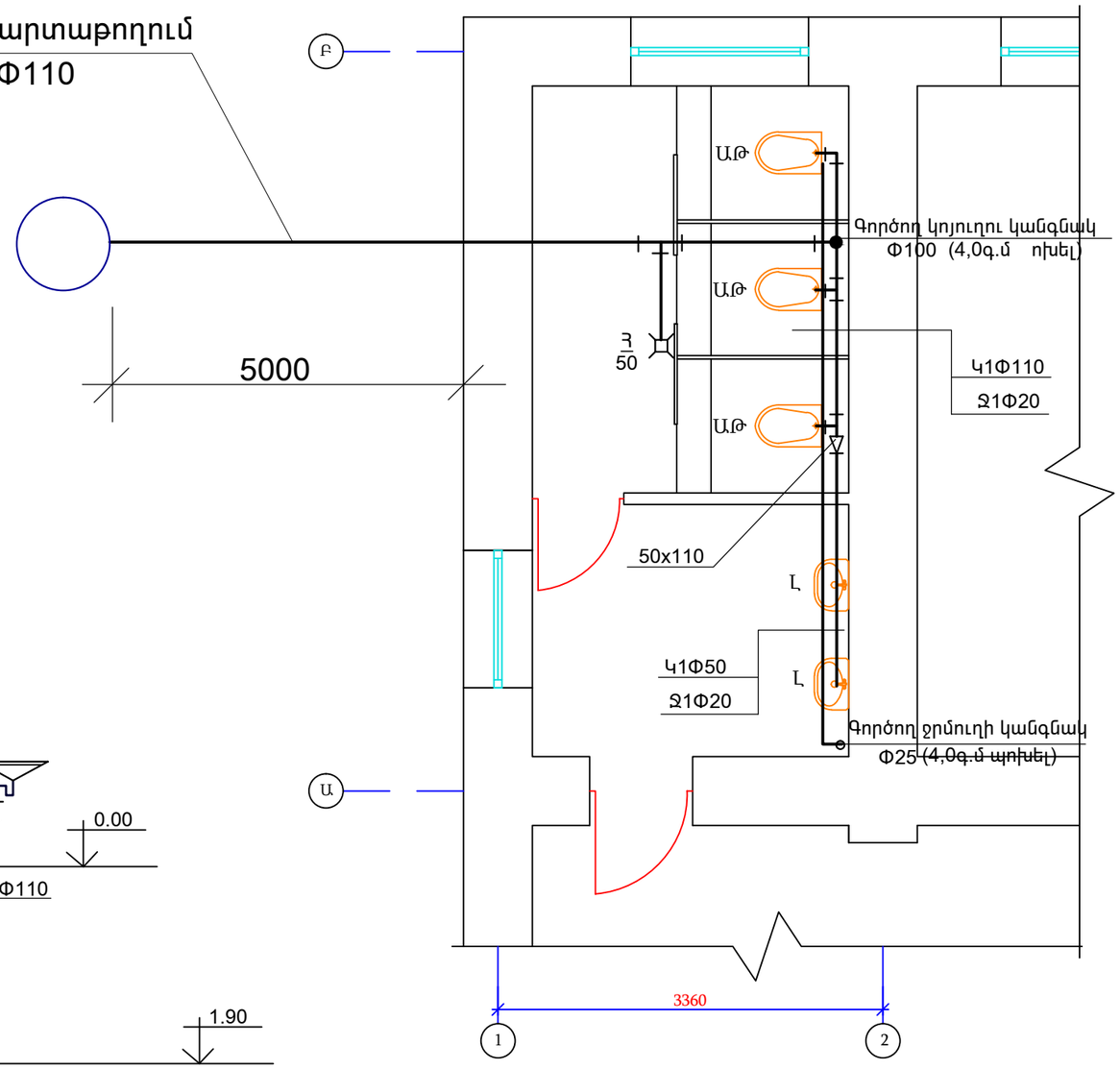

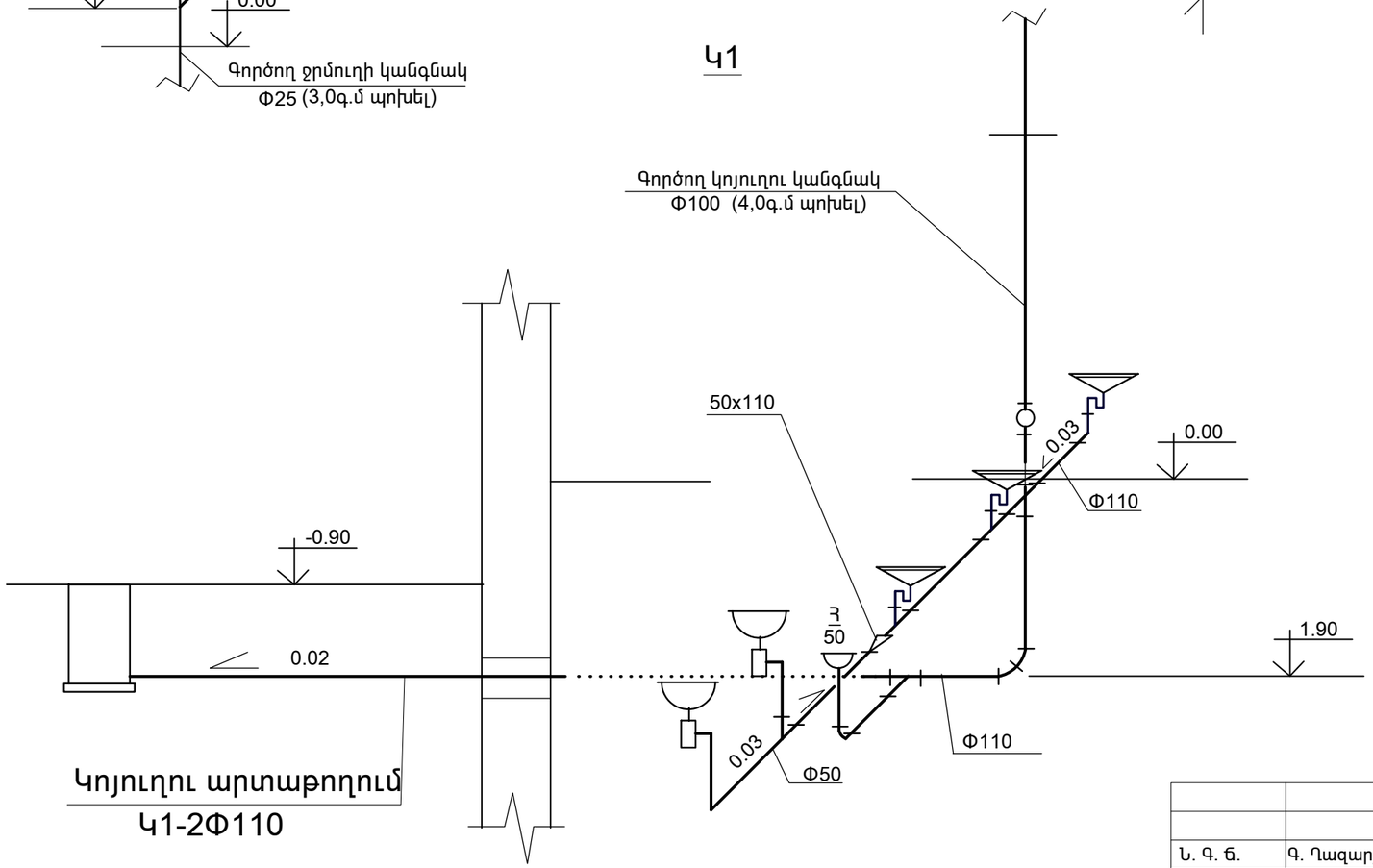

			ԿԳՆ Չարենցավանի Մ. Մաշտոցի անվան ավագ դպրոց ՊՈԱԿ-ի վերանորոգման աշխատանքների նախագծանախահաշվային փաստաթղթերի կազմում		
Ն. Գ. Ճ.	Գ. Ղազարյան		ՋՐԱՄԱՏԱԿԱՐԱՐՈՒՄ ԵՎ ԿՈՅՈՒՂԻ	էտապ	թերթ	թերթեր
				ԱՆ	Ջկ-2	4
Նախագծեց.	Վ.ԳԱՍՊԱՐՅԱՆ					
			Սանհանգույցի հատակագիծ Սխեմա Կ1;Ջ1	«ԳԱԳՆԱԽՇԻՆ» ՍՊԸ		

Արտաքին կոյուղու երկայնական պրոֆիլ

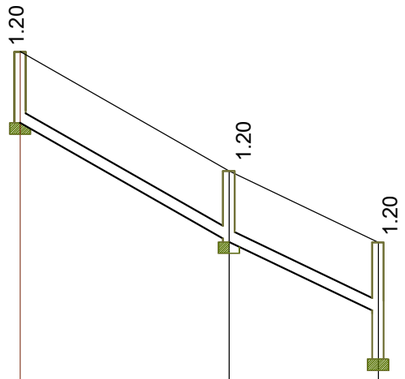

Մ Հոր. 1: 1000 / Ոէհ. 1: 100

Խողովակի առվակի նիշը	1654.10	1652.10	1650.90 1650.10
Հողի բնական նիշը	1655.30	1653.30	1652.10
Հողի նախագծային նիշը	1655.30	1653.30	1652.10
Խողովակի և մեկուսացման տիպը		Φ160	
Խողովակի հիմքը			
Թեքություն / Երկարություն	0.057 / 40.0	0.048 / 25.0	
Հեռավորություն	40.0	25.0	
Դիտահորի կամ կետի համարը	ԿԴ-1	ԿԴ-2	Գործող կոյուղու դիտահոր ԿԴ-3

Արտաքին կոյուղու հատակագիծ

Մ1:1000

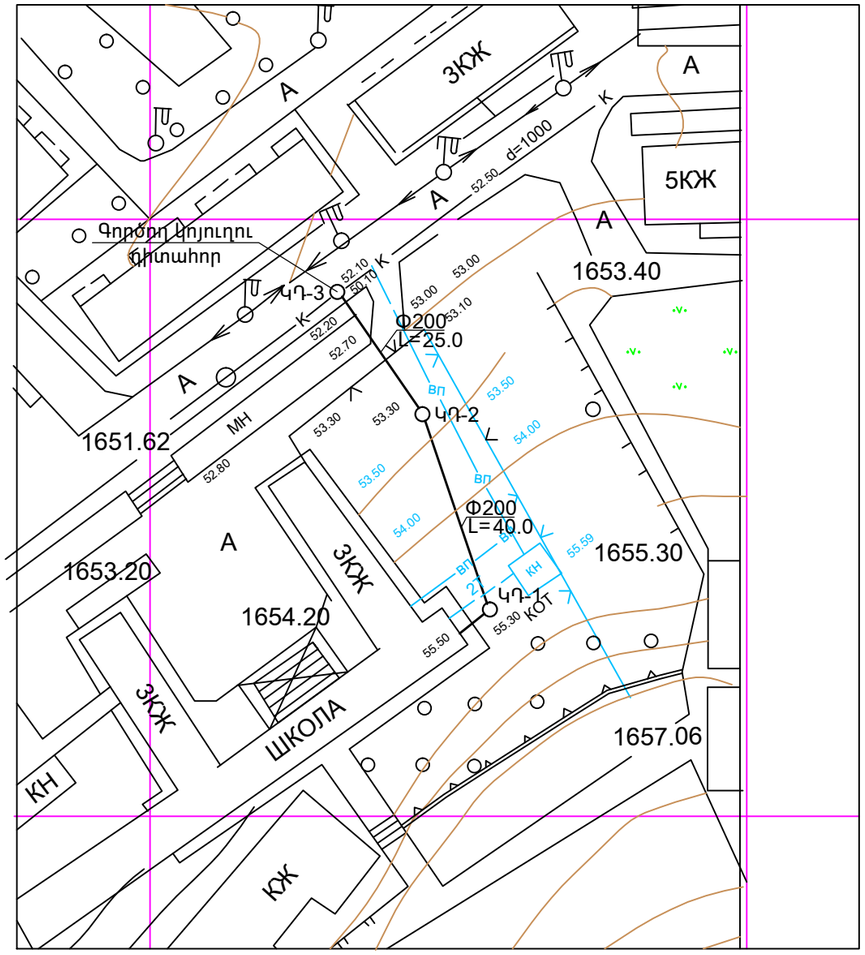

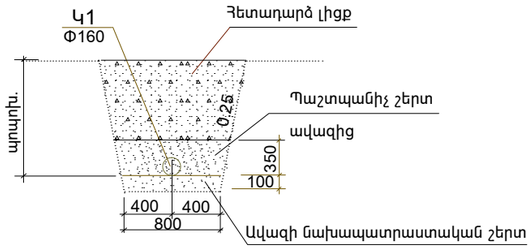

			ԿԳՆ Չարենցավանի Մ. Մաշտոցի անվան ավագ դպրոց ՊՈԱԿ-ի վերանորոգման աշխատանքների նախագծանախահաշվային փաստաթղթերի կազմում		
Ն. Գ. Ճ.	Գ. Ղազարյան		ՋՐԱՄԱՏԱԿԱՐԱՐՈՒՄ ԵՎ ԿՈՅՈՒՂԻ	էտապ	թերթ	թերթեր
				ԱՆ	ՋԿ-3	4
Նախագծեց.	Վ.ԳԱՍՊԱՐՅԱՆ					
			Արտաքին կոյուղու հատակագիծ Արտաքին կոյուղու երկայնական պրոֆիլ	«ԳԱԳՆԱԽՇԻՆ» ՍՊԸ		

ԱՇԽԱՏԱՆՔԱՅԻՆ ԾԱՎԱԼՆԵՐ

Հ/Հ	ՋՐԱՄԱՏԱԿԱՐԱՐՈՒՄ	չ.մ.	քանակ	ծանոթ.
	Ներքին ցանց			
1	Պոլիպրոպիլենե խողովակի մոնտաժում / PPR PN-10 / Φ25	գ.մ.	4.0	(25x2.3)
2	Նույնը Φ20	գ.մ.	12.0	(20x1.9)
3	Փական d_y15	հատ	4	
4	Լվացարանի ջրընդունիչ ծորակ	հատ	2	
5	Ճկափող Φ15մմ L -600մմ	հատ	3	
6	Պոլիպրոպիլենե ֆիթինգներ	հատ	20	
7	Միացում գորցող ցանցին	տեղ	1	
8	Ցանցի փորձարկում	հատ	16.0	

Հ/Հ	Աշխատանքների տեսակները և անվանումը	չ.մ.	քանակ	ծանոթ.
	Ապամոնտաժման աշխատանկներ Ներքին ցանց			
1	Թուջե կոյուղու խողովակների ապամոնտաժում	գ.մ.	14.0	Φ100
2	Թուջե կոյուղու խողովակների ապամոնտաժում	գ.մ.	6.0	Φ50
3	Պողպատյա ջրատար խողովակների ապամոնտաժում	գ.մ.	16.0	Φ15 Φ20
4	Կերամաիկական լվացարանի ապամոնտաժում	հատ	2	
5	Կերամիկական արտաքնոցի թասի ապամոնտաժում	հատ	3	
6	Արտաքնոցի թասի լվացման տակառիկի ապամոնտաժում	հատ	3	
7	Հոսակի ապամոնտաժում	հատ	1	

Հ/Հ	Աշխատանքների տեսակները և անվանումը	չ.մ.	քանակ	ծանոթ.
	Կենցաղային կոյուղի Ներքին ցանց			
1 2	Պոլիվինիլքլորիդային կոյուղու խողովակների մոնտաժում	գ.մ.	14.0	Φ110
3	Պոլիվինիլքլորիդային կոյուղու խողովակների մոնտաժում	գ.մ.	6.0	Φ50
4	Կերամիկական լվացարանի տեղադրում	հատ	2	
5	Կերամիկական արտաքնոցի թասի տեհադրում	հատ	3	
6	Արտաքնոցի թասի լվացման տակառիկ	հատ	3	
7	Հոսակ	հատ	1	Φ50
8	Լվացարանի սիֆոն	հատ	2	
9	Արտակնոցի թասի սիֆոն	հատ	3	
10	Ձևավոր մասեր	հատ	10	Φ110
11	Ձևավոր մասեր	հատ	7	Φ50
12	Ստուգիչ-մաքրիչ	հատ	1	Φ110
13	Հիմքում անցքի բացում	տեղ	1	400x400
14	Միացում գորցող ցանցին	տեղ	1	
15	Ցանցի փորձարկումը	գ.մ.	20.0	

Արտաքին ցանց

1	Ասֆալտի շերտի քանդում	խ.մ	0.6	
2	Խրամուղու մշակում մեխանիզմով	խ.մ	70.0	
3	Նույնը ձեռքով	խ.մ	9.0	
4	Ավազի նախապատրաստական շերտ	խ.մ	5.0	
5	խողովակների մոնտաժում	գ.մ.	65.0	Φ200
6	Դիտահորի բետոնե առվակի պատրաստում	խ.մ.	1.2	բետ. B15
7	Կոյուղու հորի հատակի սալի և պատերի պատրաստում ե/բ հավաքովի էլեմենտներից	հատ խ.մ.	2 1.05	$H_մ$=1.20մ D=1000մմ
8	Ե/բ ծածկի սալերի տեղադրում դիտահորի վրա	հատ	2	0.4խ.մ
9	Պոլիմեր-ավազային մտոցի կափարիչ	հատ	2	Φ700
10	Միացում գործող ցանցին	տեղ	1	Φ160
11	Ցանցի փորձարկում	գ.մ.	60.0	
12	Ավազի պաշտպանիչ շերտ խողովակների վրա	խ.մ	16.0	
13	Խրամուղու ետլիցք ձերքով	խ.մ	54.0	
15	Ավելորդ հողի տեղափոխում	խ.մ	25.0	
16	Ասֆալտի շերտի վերականգնում	ք.մ	6.0	

			ԿԳՆ Չարենցավանի Մ. Մաշտոցի անվան ավագ դպրոց ՊՈԱԿ-ի վերանորոգման աշխատանքների նախագծանախահաշվային փաստաթղթերի կազմում		
Ն. Գ. Ճ.	Գ. Ղազարյան		ՋՐԱՄԱՏԱԿԱՐԱՐՈՒՄ ԵՎ ԿՈՅՈՒՂԻ	էտապ	թերթ	թերթեր
				ԱՆ	ՋԿ-4	4
Նախագծեց.	Վ.ԳԱՍՊԱՐՅԱՆ					
			Աշխատանքային ծավալներ	«ԳԱԳՆԱԽՇԻՆ» ՍՊԸ		